PRZEKRÓJ PODŁUŻNY 1 - 1

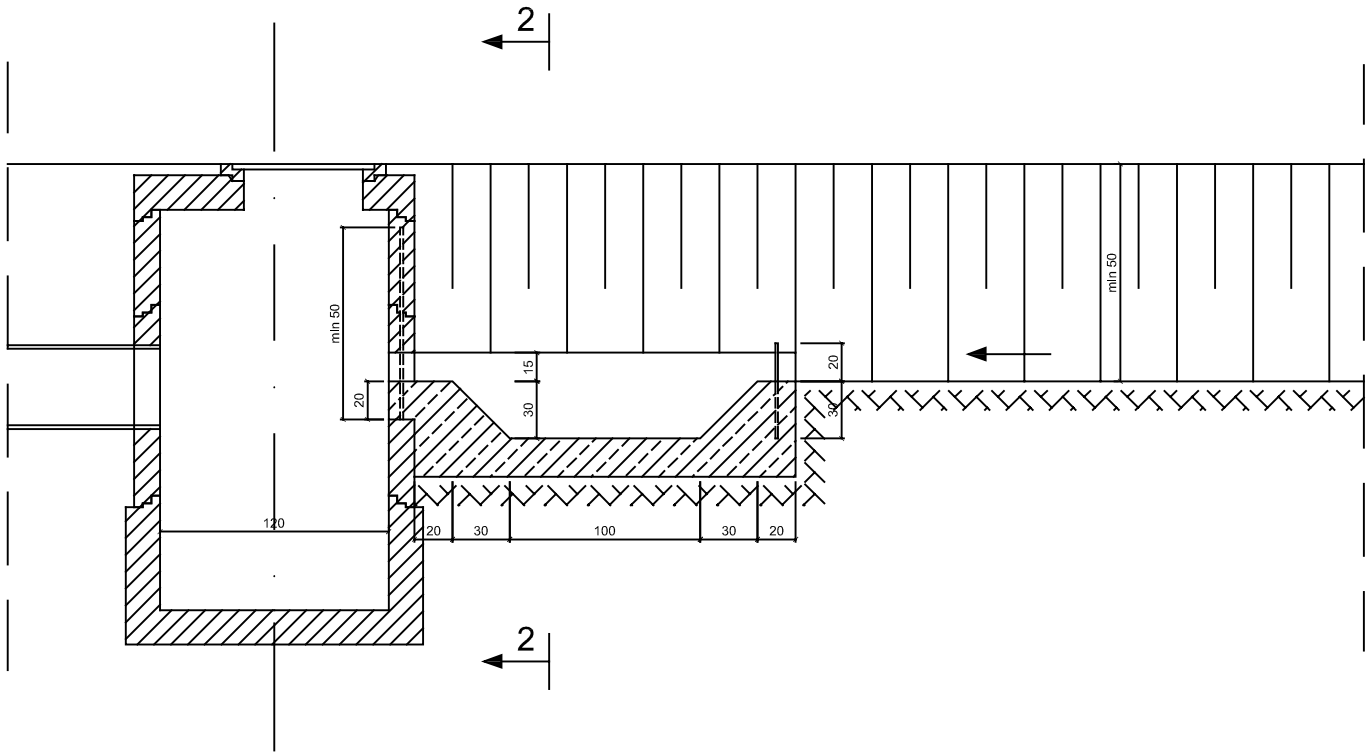

2 - 2

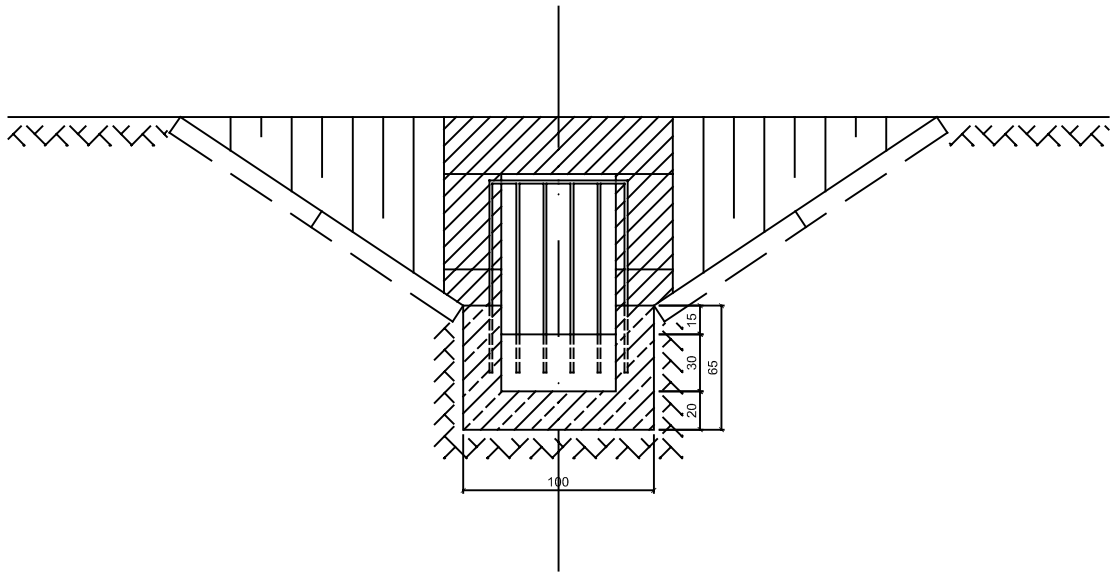

WIDOK Z GÓRY

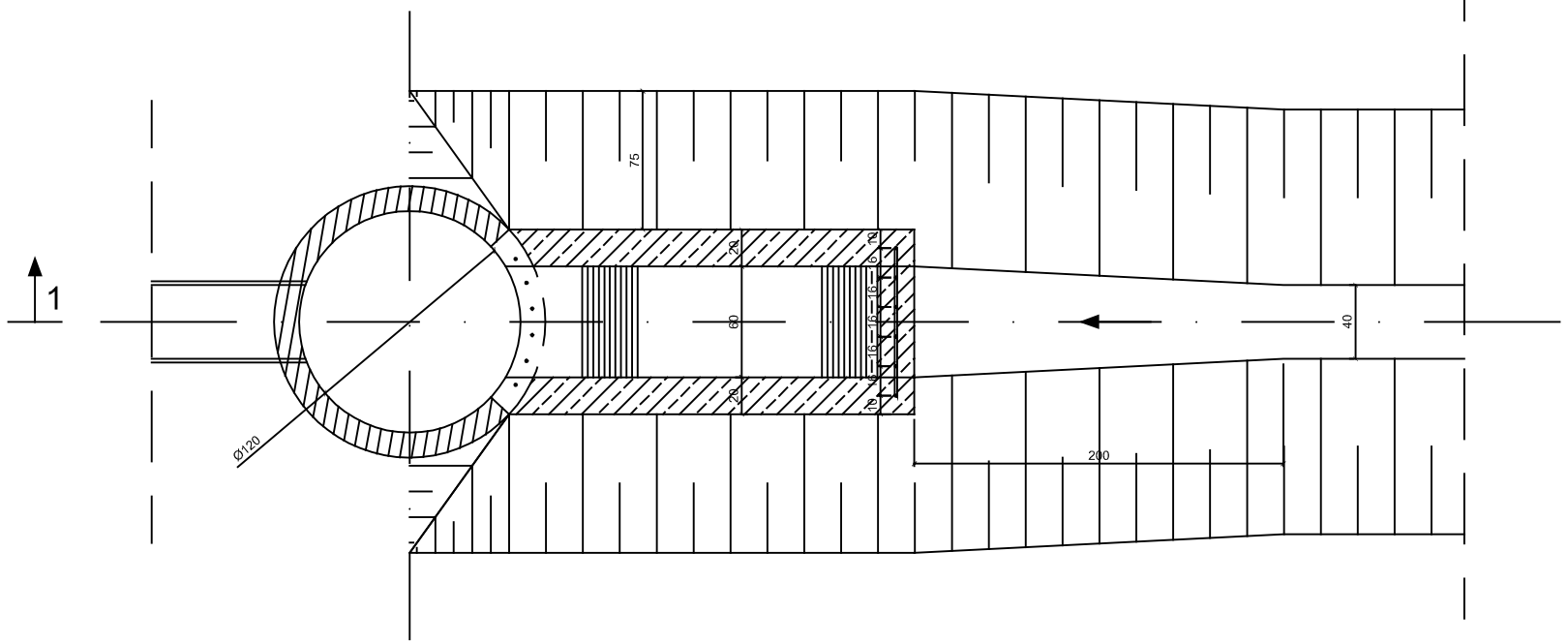

KRATA ZABEZPIECZAJĄCA
WLOT DO OSADNIKA

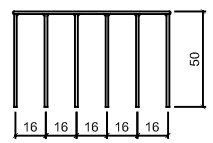

MATERIAŁY na wykonanie jednej studni wpadowej:

1. Beton klasy B 200 - 10 m³
2. Stal Ø 14 mm - 10,5 kg
3. Darnina - 3,8 m²

BIURO PROJEKTÓW KOMARO
Rynek Jeżycki 1/1
60-847 Poznań
tel: 61 843 66 38
fax: 61 843 66 39

INWESTOR

GENERALNY DYREKTOR DRÓG KRAJOWYCH I AUTOSTRAD
00-874 Warszawa
ul. Wronia 53

Temat : Budowa drogi ekspresowej S3 w ramach zadania pt.: „Budowa drugiej jezdni drogi ekspresowej S3 Sulechów – Nowa Sól – Odcinek III: od km 299+350 do km 316+640"

Rysunek : Studnia wpadowa wg. KPED 01.14. NR 4.3

STANOWISKO	IMIĘ I NAZWISKO	BRANŻA	NR UPRAWNIEŃ	PODPIS
Projektant	mgr inż. Bartosz Chrastek	WOD-KAN	LBS/0023/PWOS/10	
Sprawdzający	mgr inż. Wiesław Kudowicz	WOD-KAN	LBS/IS/0531/02	
STADIUM PW	DATA OPRACOWANIA 05.2015	NR UMOWY Nr 01/17/2006 z dnia 06.09.2006r. Nr P5/149/2010 z dnia 17.08.2010r. Nr P6/308/2010 z dnia 24.11.2010r.		SKALA --